GE-114 机械流量显示器

GE-114 是带有弹簧支撑活塞的机械流量计，适用于流体或气体介质。 测量值通过磁耦合传输到显示环，这样的设计使流量计的安装不受水流方向的影响，可以从上到下，也可以从下到上。 坚固的不锈钢接口可以定制各种螺纹。本产品与 Honsberg 的 NO-008GM015 NO-010GM015 NO-015GM030 NO-020GM030 NO-025GM060，以及 NOK-008GM015 NOK-010GM015 NOK-015GM030 NOK-020GM030 NOK-025GM060 等替换使用。

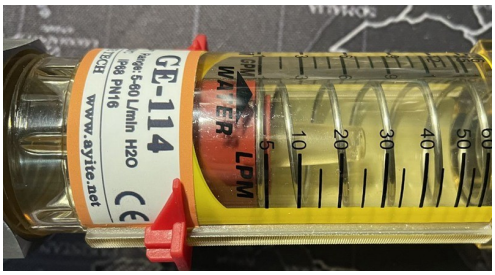

壳体材质：不锈钢、亚克力
精度：5%
工作压力：≤10bar

流量范围选型表格					
代码	测量范围				可选螺纹接口代码
	液体		气体		
	GPM	L/min	GPM	L/min	
GM020	0.5-5	2-20	18-180	60-600	NPT1/4”　008
GM025	1-7	3-25	20-200	70-700	NPT3/8”　010
GM035	1-10	4-35	25-250	100-1000	NPT1/2”内丝　015
GM060	1-16	5-60	35-350	150-1400	NPT3/4”外丝　020
GM070	3-20	10-70	52-520	200-2000	NPT3/4”内丝　020
GM100	4-28	10-100	80-800	300-3000	NPT1”外丝　025

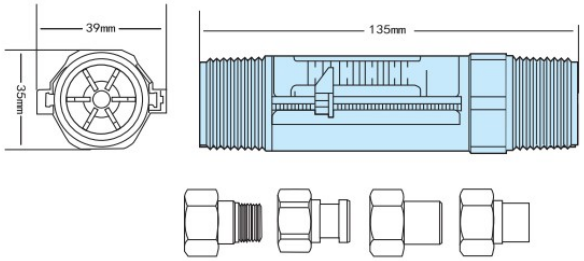

选型方法：
1. 基本型号
GE-114-NO 不带开关信号输出
GE-114-NK 带一个开关信号输出
GE-114-NS 带两个开关信号输出

2. 气体/液体
气体：　A
液体：　L

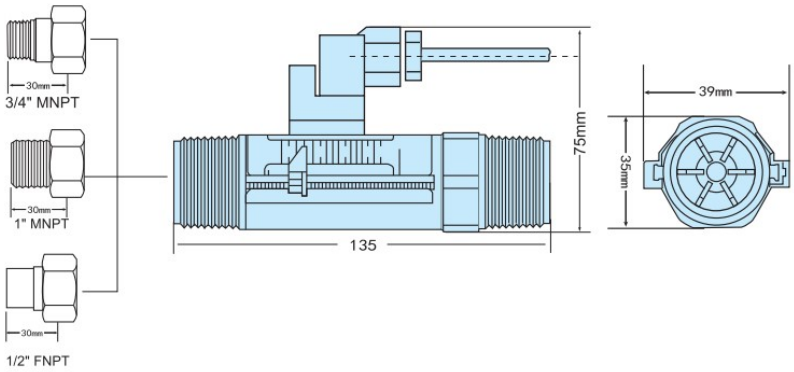

选型举例：

GE-114-NO	**A**	**015**	**GM035**
不带开关信号输出型	气体	NPT1/2 内丝接口	4-35L/min 量程

主营：　流量开关 差压开关　（防爆）风速传感器 （防爆）空气微差压变送器 以及各种防爆流量开关、防爆仪表　流量计 液位计　www.ayt.hk